DÄMMTEIL

DBP 3741424

LÜFTUNGSTECHNIK

Typ **102**
Form **a Z**

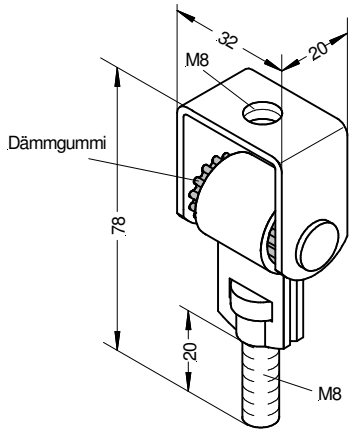

Artikel	Artikelnummer
Typ 102 aZ	20005151

Zusätzlich in EDELSTAHL Rost frei lieferbar

Technische Daten

Einfügungsdämmung: 18 db (A)
max. Zugbelastung: 1000 N
Bruchlast: > 6000 N
Federimpedanz (250 Hz): $6{,}3*10^5$ g/s

Beschreibung

Körperschalldämmendes Befestigungselement mit zentrischem Anschluß zur Befestigung hängender Einbauteile wie z.B. Rohrleitungen, Unterdecken und Lüftungskanäle. Das mit Vorspannung vernietete Profilgummi erfüllt die Anforderungen der DIN 4109 sicher und **dauerhaft**. Alterung und Aushärten durch hochtemperierte Rohrleitungen und somit Minderung der Körperschalldämmung ist ausgeschlossen.
Das Dämmteil läßt Pendelbewegungen zu und ist somit auch als Gleitbefestigung zu betrachten. Rohrschubkräfte werden nicht in den Baukörper übertragen.

Lieferform

verzinkt

Bevorzugter Anwendungsbereich

Sanitär- und Heizungstechnik

KÖRPERSCHALLDÄMMUNG für DIN 4109

dipa Matthias & Renè Dick GmbH – An der Burg Sülz 22 – 53797 Lohmar – Telefon (02205) 9 04 95-0 – Telefax (02205) 9 04 95-70